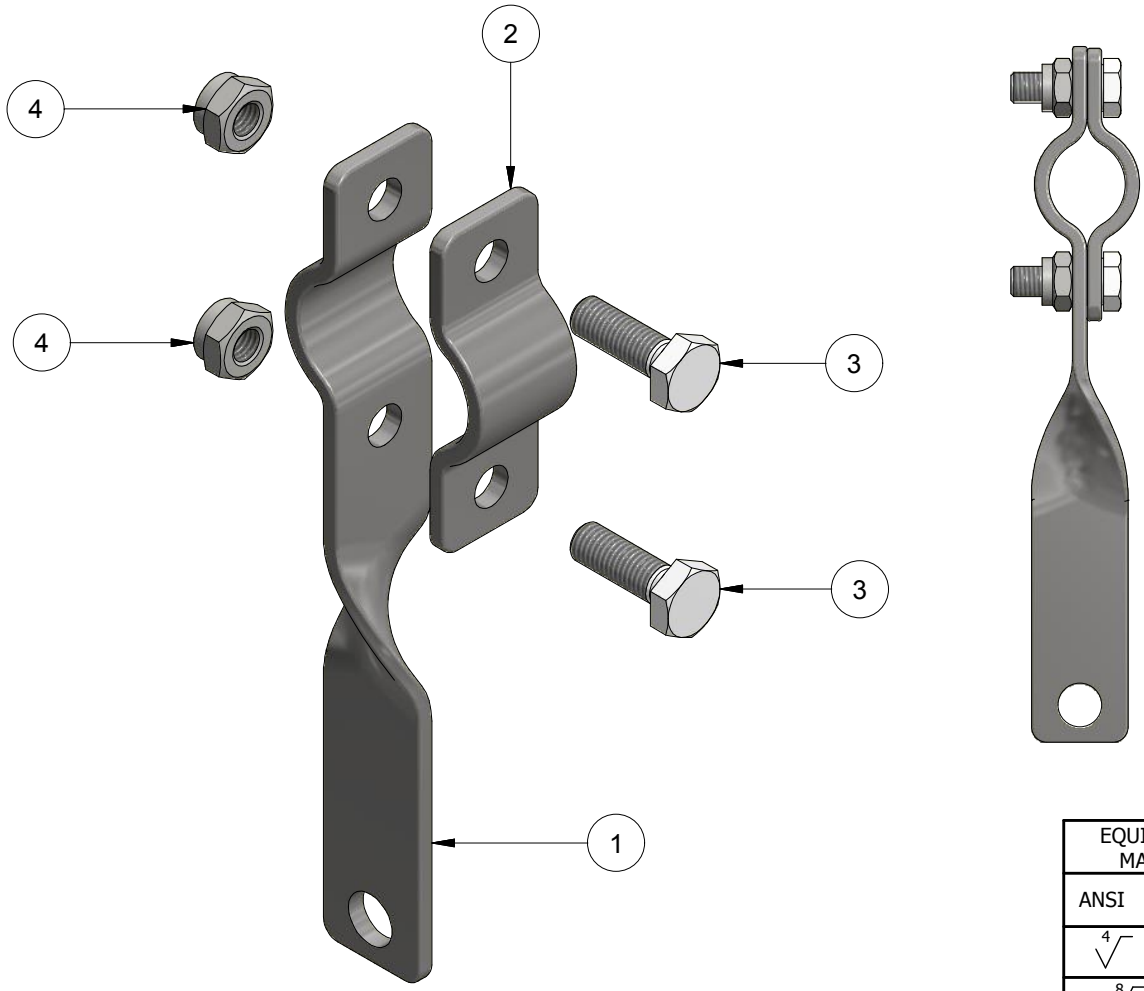

NOTA:

Recubrimiento

- Proceso Órganico Metálico DELTA-PROTEKT KL100 y V11

Part	Cant	Descripción	Norma o Norma	Material
4	2	Tuerca de seguridad	3/8 - 16 UNC	Ver nota
3	2	Tornillo Hexagonal B18.2.1	3/8 - 16 - 1 1/4"	Ver nota
2	1	Abrazadera Corta	A4-000896 H3	AISI 1012
1	1	Abrazadera Entorchada	A4-000896 H2	AISI 1012

LISTA DE PARTES

EQUIVALENCIAS DE MAQUINADOS

ANSI	DIN - ISO 1302
4	0,1
8 / 16	0,2 / 0,4
32 / 63 / 125	0,8 / 1,6 / 3,2
250 / 500	6,3 / 12,5

DIN - ISO 1302 EN MICROMETROS
ANSI EN MICROPULGADAS

Material:	AISI 1012
Tratamiento:	Ninguno
Dureza:	145 ± 10 HV
Protección:	Ver nota
Ensayos:	Metrología, Ver nota

VARIACIONES MÁXIMAS PERMISIBLES DIMENSIONES EN mm. ISO 2768 - m

DE 0 A 6	DE 6 A 30	DE 30 A 120	DE 120 A 400	DE 400 A 1000	DE 1000 A 4000	DE 2000 A 4000	DE 4000 A 8000
±0,1	±0,2	±0,3	±0,5	±0,8	±1,2	±2,0	±3,0

Elaboró	ASMECON	2006-09-04	Dimensiones en:	Milímetros (mm)
Revisó	ASMECON	2013-05-14	Escala	Proyección
Aprobó	Metro de Medellín	2013-05-14	1:1	

Rev.	Coord.	Modificaciones	Vo.Bo.	Fecha

Sistema:	CATENARIA
Subsistema:	CATENARIA COMPUESTA
Equipo:	MÁSTILES Y ANCLAJES
Descripción:	SOP. FIJ. PARARRAYOS POLIMÉRICO. CONJUNTO

ÁREA DE INGENIERÍA

Rev.

A4	000896	1	3
		Hoja:	De:

METRO DE MEDELLIN
CALIDAD DE VIDA

ESTE PLANO Y TODA LA INFORMACIÓN EN ÉL CONTENIDA SON PROPIEDAD DEL METRO DE MEDELLÍN, EL USO INDEBIDO O LA REPRODUCCIÓN TOTAL O PARCIAL DE ESTE SIN LA PREVIA AUTORIZACIÓN DEL METRO DE MEDELLÍN PODRÁ SER DEMANDADO POR LA VIOLACIÓN A LOS DERECHOS DE AUTOR.

Reemplaza a:	Requerimiento No.	No. Documento Ppal.

Formato A4 (210x297) según DIN (476 / 823) ISO 5457